A-A

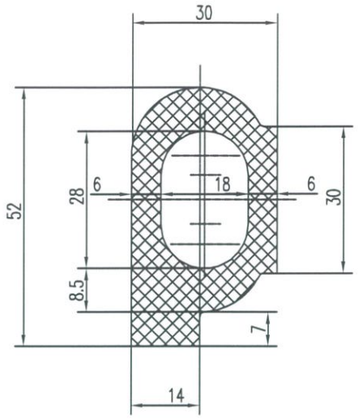

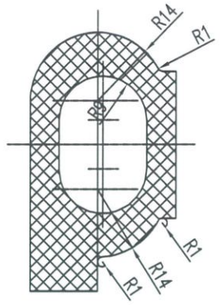

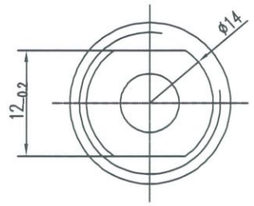

D - D

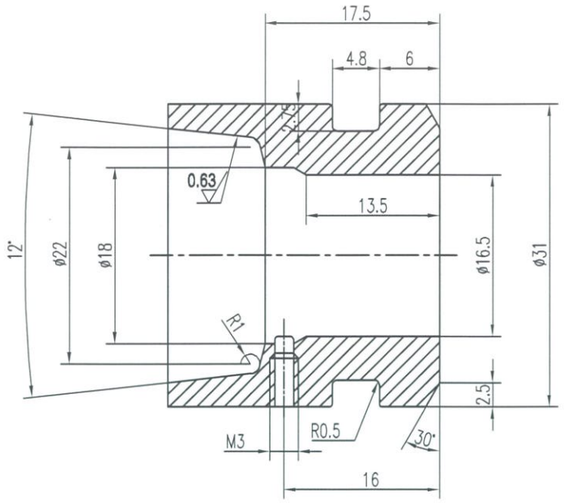

Chi tiết số 2

C - C

Chi tiết van nạp khí

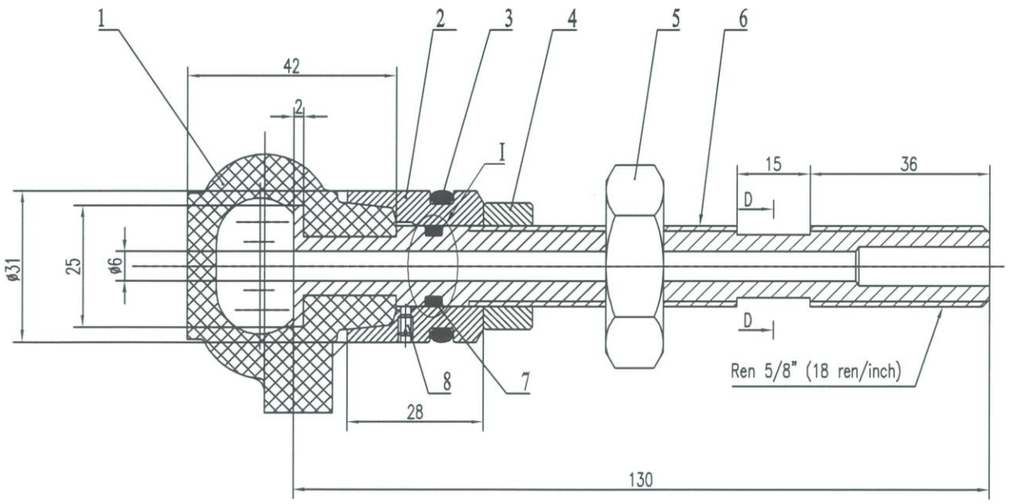

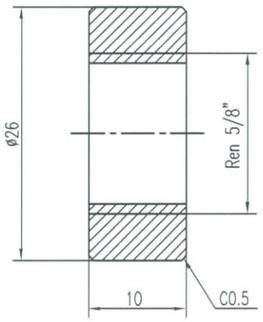

Chi tiết số 4

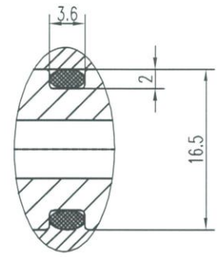

I

Yêu cầu:

- Vật liệu chế tạo túi su: cao su đúc nguyên khối.
- Chi tiết số 1 và số 2 đúc liền với nhau
- Gồm 2 nửa ghép lại, làm thành vòng kín
- Túi khí chịu áp lực: 10 bar
- Bề mặt túi khí cao su phải láng, các vị trí làm kín đạt Ra 0.63
- Vát mép tất cả các cạnh C0.5

STT	Ký hiệu	Tên gọi	S.lg	Vật liệu	Ghi chú
08		Vít trí lục giác chìm M3	01	SUS304	
07	11BD86	Oring Ø3x12mm	01	NBR	11BD86 (GAPI)
06		Chi tiết D	01	SUS304	
05		Đai ốc	01	SUS304	
04		Chi tiết C	01	SUS304	
03	11BR97	Oring số Ø4x25mm	01	NBR	11BR97 (GAPI)
02		Chi tiết B	01	Đồng	
01		Chi tiết A	01	Cao su	

EVNGENCO1
HPC DONG MAI

NHÀ MÁY THỦY ĐIỆN ĐỒNG NAI 4

C. NĂNG	HỌ VÀ TÊN	CHỮ KÝ	NGÀY KÝ
Duyệt	Nguyễn Quang Vinh		24/01/2024
Kiểm tra 2	Nguyễn Khắc Trường		24/01/2024
Kiểm tra 1	Phan Phú		24/01/2024
Vẽ	Đinh Vũ Quyền		24/01/2024

BẢN VẼ CHẾ TẠO ĐỆM KÍN TRỤC DN4

Tỉ lệ: | Đơn vị : mm | Bản vẽ: 2/2

SD323-10